armtek
ELEKTRİK

armtek
ELEKTRİK

ORTA GERİLİM ŞALT EKİPMANLARINDA YENİ ENERJİNİZ!

Ürün ve Üretim

Kolin Holding bünyesinde yer alan Armin Elektrik A.Ş.'nin sahibi olduğu şirketimiz 01.01.2018 tarihinde üretime başlamıştır.

Yeni, yenilikçi, dinamik, Orta Gerilim Şalt Ekipmanları'nın ve Alçak Gerilim Pano'larının üretimi konusunda yüksek teknoloji ve hızlı büyüme hedeflerine sahiptir.

Tesisimiz yıllık 12.000 adet Metal Mahfazalı Modüler Hücre (Metal Enclosed), 4.000 adet Metal Bölmeli Modüler Hücre (Metal Clad) ve 5000 adet Beton Köşk, 6000 adet Alçak Gerilim Dağıtım Pano üretim kapasitesine sahiptir.

Çalışanlarımız ve Paydaşlarımız

Öncü olmak ve farklılık yaratmak ilkeleri temelinde şekillenen yatırım politikasını uygulayarak modern teknoloji kullanımı, uzman insan kaynağı, bilgi birikimi çerçevesinde oluşturduğu kurumsal kalite anlayışı ile hizmet vermek

Uzun vadede kârlılığın kaliteden geçtiğinin bilinciyle hareket etmek; ürettiğimiz yüksek teknolojik ürünler ile, ülkemize grubumuza, çalışanlarımıza ve paydaşlarımıza net katma değer yaratmak.

500 çalışan ile Türkiye istihdam gücüne katkı sunmak. Hedefimiz 1.000 çalışana ulaşmak.

Vizyonumuz

Faaliyet gösterdiğimiz alanda, uluslararası kalite standartlarında ürün ve hizmetleri ile müşteri odaklılığını daima üst seviyede tutarak; saygın, güvenilir ve tercih edilen marka olma özelliğini artırarak sürdürmek.

Ulusal ölçekte kazandığı başarıları uluslararası arenaya da taşımak ve büyüme potansiyeli gördüğü iş alanlarının önde gelen isimlerinden olmak.

Kalite Politikamız

Kalitenin bir bütün olduğu inancı içinde, yaptığımız her işte, aldığımız her kararda ve aksiyonda, uyguladığımız tüm süreçlerde, yani Satış, Pazarlama ve Projelendirme faaliyetlerinde, Planlama'da, Üretim'de, Araştırma ve Geliştirme'de, Satın Alma'da, İnsan Kaynaklarımızın, Bilgi İşlem faaliyetlerimizin, Finans yönetimimizin her noktasında Kaliteyi sorgular, müşteri memnuniyetini artırmayı amaçlarız.

Kaliteyi kontrol etmekle kalmayıp; planlar, kontrol eder, geliştirir, yaşayan bir sistem haline getiririz. Kaliteyi bir yolculuk olarak kabul edip, tüm yönetim sistemlerimizin performansını artırmayı ve sürekli iyileştirmeyi taahhüt ederiz.

Ramak kala dahil sıfır kaza prensibinin benimsenmesi ile, çalışanlarımızın hayatlarını sağlıkla sürdürmeleri için tehlikeleri ortadan kaldırmayı, tehlikeli durum ve tehlikeli davranışların insan ve çevre üzerindeki risklerini alınacak gerekli önlemler, sürekli eğitimler ve önleyici yaklaşımlar ile önceden tespit ederek minimize etmeyi taahhüt ederiz.

Çevre'ye olan saygımız ve sevgimiz ile sıfır atık prensibini benimseyerek kirliliği önlemeyi, önleyemediğimiz durumlarda azaltmayı, her durumda öncelikli olarak çevremizi korumayı taahhüt ederiz. Bu bağlamda sosyal sorumluluk anlayışımız son derece doğaldır ve samimidir.

Bilgi Güvenliği Yönetim Sistemi'ni oluşturan kurumsal bilgi ve bilgi varlıklarının güvenliğinin sağlanması, iş sürekliliğine ve bilgi varlıklarımıza yönelik her türlü riski yönetmek amacıyla; gizlilik, bilgi bütünlüğünün sağlanması ve erişilebilirlik ilkeleri doğrultusunda hareket edecek şekilde tüm süreçlerimizi iyileştirmeyi hedefleriz.

Tüm iş süreçlerimizde yasal şartlar ve uygulanabilir diğer şartları yerine getirmeyi aynı zamanda paydaşlarımızın da bu şartlara uygun hareket etmelerini teminen gerekli düzenlemeleri yapmayı taahhüt ederiz. Böylelikle, Kalite, sadece ürünlerimize yansımaz, davranışlarımıza yansır, iletişimimize yansır, sorun çözme tekniklerimize yansır, eserlerimize yansır, paydaşlarımıza yansır.

İnanırız ki, Toplam Kalite felsefesi yaklaşımını benimsediğimiz ve işimize yansıttığımız sürece kendimizi geliştirmek, firmamızı kurumsallaştırmak, teknolojik gelişimleri yakından takip edip ARGE çalışmalarımıza yansıtmak, tüm paydaşlarımızın bize duyacakları güven ve memnuniyetlerini sürekli olarak arttıracaktır. Tüm bunların doğal sonucu olarak, Toplam Kalite felsefemiz ve yaklaşımımız, firmamızın içindeki çalışanları ve tüm paydaşları ile birlikte her alanda güçlü bir firma olması yönünde en temel mihenk taşıdır.

ARMTEK ELEKTRİK SAN. ve TİC. A.Ş.
CEMAL SADIKİ
Genel Müdür

40 yıllık köklü bir geçmiş... Kolin İnşaat. Birçok farklı sektörde verilen hizmetlerle ve başarıyla tamamlanmış dev projelerle ülkemizin kalkınmasında alınan etkin rol... Türkiye'yi ve Türk insanını temsil etmenin bilinciyle gerçekleştirilen her yatırımın altına gururla atılan imza... Yerkürenin farklı coğrafyalarında yaptığı işlerle adından söz ettiren, dünya devi bir şirket... Kolin İnşaat! Kolin Şirketler Grubu'nun "Amiral Gemisi" olan ve grubun bu günlere gelmesinde en önemli rolü üstlenen Kolin İnşaat'ın temelleri, Koloğlu Ailesi'nin mühendis fertleri tarafından 1977 yılında Elazığ'da atıldı...

Armin Elektrik, yurt içi ve yurt dışı her türlü inşaat ve endüstriyel tesislerin, elektrik tesisat ve donanımları ile bu iş kollarının gerektirdiği taahhüt işlerini uygulamak ve teminini sağlamak amacıyla 2000 yılında kurulmuştur. Kurulduğu günden bu zamana kadar, iş yaptığı gerek şahıs, gerekse tüzel kişilere, sağladığı kalite ve güven esasına dayanan çalışma prensibiyle sürekli gelişimini sürdürmekte ve büyümektedir. Elektromekanik, enerji iletimi-üretimi, otoyol aydınlatma, enerji dağıtımı ve telekomünikasyon alanında yapmış olduğu yatırımlarda anahtar teslimi birçok projeye başarıyla imza atmıştır.

Saray Fabrikası

6.000 m² kapalı alana kurulmuştur. Epoksi döküm, sac imalat, ölçü trafoları imalat, og mekanizma imalat ve gümüş kaplama bölümleri bu tesisimizde bulunmaktadır.

Temelli Fabrikası

14.000 m² kapalı alana kurulmuştur. Beton santrali ve beton köşk kalıplarımız, metal clad hücre, metal mahfazalı modüler hücre, alçak gerilim pano ve sac köşk imalatı bu tesisimizde yer almaktadır.

Üretim Kapasiteleri (adet)

Modüler Hücre
Yıllık 12.000 adet

Metal Clad
Yıllık 4.000 adet

AG Dağıtım Panosu
Yıllık 6.000 adet

Beton Köşk
Yıllık 5.000 adet

HAVA YALITIMLI METAL MAHFAZALI MODÜLER HÜCLERELER

ARME SERİSİ

7,2-36kV / 630-1250A / 16kA-20kA-25kA

KEMA Laboratories

CESI

ICMET

Lvt IEC 17025

HAVA YALITIMLI MODÜLER HÜCRE BÖLÜMLERİ

Hava yalıtımlı Modüler hücre tipleri 3 ana bölümden oluşmaktadır. Bu bölümler anahtarlama ve mekanik kilitlemeler ile emniyeti sağlanmış olup, devamlılık sağlanacak geçişler diğer bölümlerden izole edilmiştir.

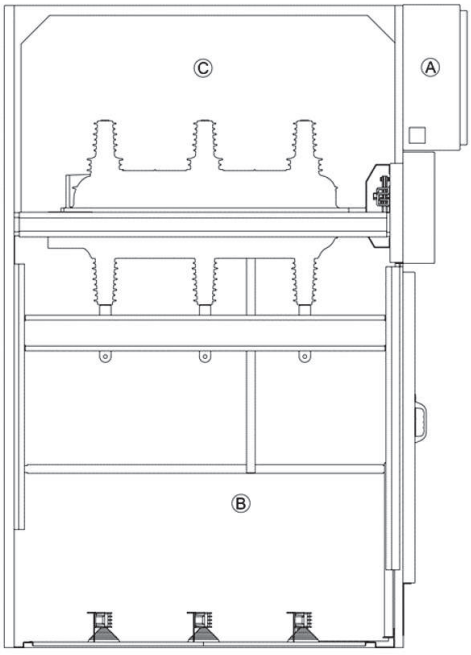

A – Alçak Gerilim Bölümü
Bu bölüm kontrol için tüm ikincil devreleri içerir (Dimensionsm, koruma, izleme, iletişim ve diğer ilişkili sistemler).

B –Anahtarlama ve Kablo Bölümü
Kesici bölümünde aşağıdaki ekipmanları kullanılır:

- SF6 Gazlı/Vakum Kesici
- SF6 Gazlı Yük Ayırıcı
- SF6 Gazlı Ayırıcı
- Gerilim Trafosu
- Akım Trafosu
- Orta Gerilim Sigorta
- Kapasitif Gerilim Bölücü
- Kablo rakoru ve bağlantı parçaları

C – Bara Bölümü
Bara bölümünde anma akımına uygun olarak seçilen elektrolitik bakırlar, izolatörler ve geçit izolatörleri bulunmaktadır. Bu bölüme erişim özel talimatlar ve güvenlik tedbiri gerektirir.

İlgili Standartlar

IEC 62271	Yüksek Gerilim Anahtarlama Düzeni ve Kontrol Düzeni – Ortak Özellikler
IEC 62271-200	Yüksek Gerilim Anahtarlama ve Kontrol Düzeni (52kV'a kadar AC)
IEC 62271-100	Alternatif Akım Devre Kesicileri
IEC 62271-102	Alternatif Akım Ayırıcıları ve Topraklama Anahtarları
IEC 62271-105	Alternatif Akımlı Anahtar Sigorta Bileşenleri
IEC 61869-2	Akım Transformatörleri
IEC 61869-3	Gerilim Transformatörleri
IEC 60273	Mesnet İzolatörleri
IEC 60051	Elektriksel Dimensions Aletleri
IEC 60255	Sekonder Koruma Röleleri
IEC 61243-1	Gerilim Belirleme Sistemleri

Teknik Özellikler

ARMTEK Komponent Arme Serisi Metal Mahfazalı Modüler Hücre

	ARME 12	ARME 17,5	ARME 24	ARME 36
Anma Gerilim	12kV	17.5kV	24kV	36kV
Anma Akımı	630-1250 A	630-1250 A	630-1250 A	630-1250 A
Anma Frekansı	50-60 Hz	50-60 Hz	50-60 Hz	50-60 Hz
Kısa Süreli Anma Akımı Dayanımı (1-3sn)	16-21kA	16-21kA	16-21kA	16-21kA
Şebeke Frekansı	28kV	38kV	50kV	70kV
Yıldırım Darbe Anma Gerilim Dayanımı 1.2/50us	75kV	95kV	125kV	175kV
İç Ark Sınıfı	IAC-AFL	IAC-AFL	IAC-AFL	IAC-AFL
Koruma Sınıfı	IP3X	IP3X	IP3X	IP3X

HÜCRE TİPİ 36kV	Yükseklik (mm)	Genişlik (mm)	Derinlik (mm)
ARME-YGC-Yük Ayırıcılı Giriş Çıkış Hücresi	2250	750	1400
ARME-YST -Yük Ayırıcılı Sig. Trf. Kor. Hücresi	2250	750	1400
ARME-YAG-Yük Ay.Akım Ger. Ölçü Hücresi	2250	1000	1400
ARME-KGC-Kesicili Giriş Çıkış Hücresi	2250	1000	1400
ARME-KTK-Kesicili Trafo Koruma Hücresi	2250	1000	1400
ARME-KBB-Bara Bağlama(Kublaj) Hücresi	2250	1500	1400
ARME-GAG-Gaz Ay.Akım Ger. Ölçü Hücresi	2250	1000	1400
ARME-GGO-Gerilim Trasformatörü Hücresi	2250	750	1400
ARME-OTOP-Kesicili Otoprodüktör Hücresi	2250	1500	1400

HÜCRE TİPİ 12-24kV	Yükseklik (mm)	Genişlik (mm)	Derinlik (mm)
ARME-YGC-Yük Ayırıcılı Giriş Çıkış Hücresi	1800-1900	375-500	1000-1200
ARME-YST -Yük Ayırıcılı Sig. Trf. Kor. Hücresi	1800-1900	375-500	1000-1200
ARME-YAG-Yük Ay.Akım Ger. Ölçü Hücresi	1800-1900	750	1000-1200
ARME-KGC-Kesicili Giriş Çıkış Hücresi	1800-1900	750	1000-1200
ARME-KTK-Kesicili Trafo Koruma Hücresi	1800-1900	750	1000-1200
ARME-KBB-Bara Bağlama(Kublaj) Hücresi	1800-1900	750-1000	1000-1200
ARME-GAG-Gaz Ay.Akım Ger. Ölçü Hücresi	1800-1900	750	1000-1200
ARME-GGO-Gerilim Trasformatörü Hücresi	1800-1900	375-500	1000-1200
ARME-OTOP-Kesicili Otoprodüktör Hücresi	1800-1900	1000	1000-1200

Teknik Özellikler

Scheider Komponent-Arme Serisi Metal Mahfazalı Modüler Hücre

	ARME 12	ARME 17,5	ARME 24	ARME 36
Anma Gerilim	12kV	17.5kV	24kV	36kV
Anma Akımı	630-1250 A	630-1250 A	630-1250 A	630-1250 A
Anma Frekansı	50-60 Hz	50-60 Hz	50-60 Hz	50-60 Hz
Kısa Süreli Anma Akımı Dayanımı (1-3sn)	16-20-25kA	16-20-25kA	16-20-25kA	16-20-25kA
Şebeke Frekansı	28kV	38kV	50kV	70kV
Yıldırım Darbe Anma Gerilim Dayanımı 1.2/50us	75kV	95kV	125kV	175kV
İç Ark Sınıfı	IAC-AFL	IAC-AFL	IAC-AFL	IAC-AFL
Koruma Sınıfı	IP3X	IP3X	IP3X	IP3X

HÜCRE TİPİ 36kV	Yükseklik (mm)	Genişlik (mm)	Derinlik (mm)
ARME-YGC-Yük Ayırıcılı Giriş Çıkış Hücresi	2250	750	1400
ARME-YST -Yük Ayırıcılı Sig. Trf. Kor. Hücresi	2250	750	1400
ARME-YAG-Yük Ay.Akım Ger. Ölçü Hücresi	2250	1000	1400
ARME-KGC-Kesicili Giriş Çıkış Hücresi	2250	1000	1400
ARME-KTK-Kesicili Trafo Koruma Hücresi	2250	1000	1400
ARME-KBB-Bara Bağlama (Kublaj) Hücresi	2250	1500	1400
ARME-GAG-Gaz Ay.Akım Ger. Ölçü Hücresi	2250	1000	1400
ARME-GGO-Gerilim Trasformatörü Hücresi	2250	750	1400

HÜCRE TİPİ 12-24kV	Yükseklik (mm)	Genişlik (mm)	Derinlik (mm)
ARME-YGC-Yük Ayırıcılı Giriş Çıkış Hücresi	1800-1900	375-500	1000-1200
ARME-YST -Yük Ayırıcılı Sig. Trf. Kor. Hücresi	1800-1900	375-500	1000-1200
ARME-YAG-Yük Ay.Akım Ger. Ölçü Hücresi	1800-1900	750	1000-1200
ARME-KGC-Kesicili Giriş Çıkış Hücresi	1800-1900	750	1000-1200
ARME-KTK-Kesicili Trafo Koruma Hücresi	1800-1900	750	1000-1200
ARME-KBB-Bara Bağlama (Kublaj) Hücresi	1800-1900	750-1000	1000-1200
ARME-GAG-Gaz Ay.Akım Ger. Ölçü Hücresi	1800-1900	750	1000-1200
ARME-GGO-Gerilim Trasformatörü Hücresi	1800-1900	375-500	1000-1200
ARME-OTOP-Kesicili Otoprodüktör Hücresi	1800-1900	1000	1000-1200

armtek ELEKTRİK www.armtek.com.tr
Premier Partner Schneider Electric

ARME Serisi Hücre Tipleri

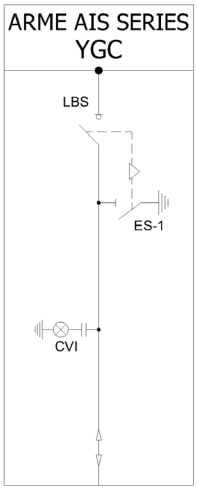

YGC

Yük Ayırıcılı Giriş-Çıkış Hücresi

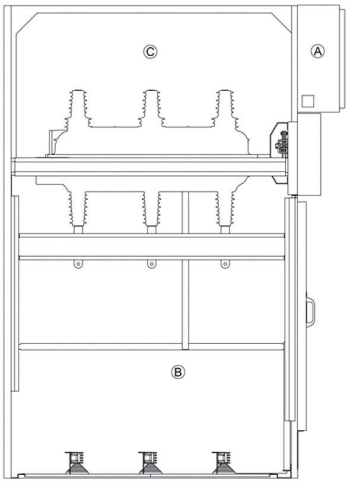

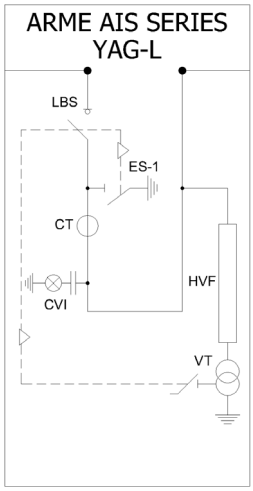

YAG

Yük Ayırıcılı, Sigortalı Akım-Gerilim Ölçü Hücresi

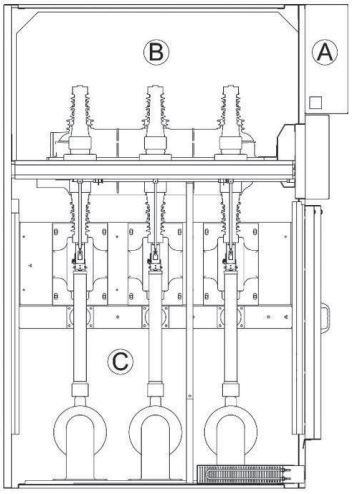

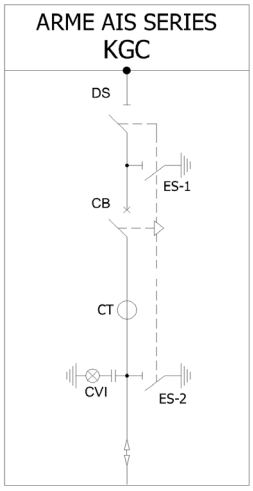

KGC

Kesicili, Ayırıcılı Giriş-Çıkış Hücresi

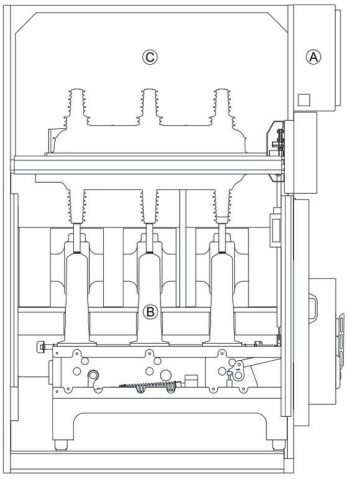

ARME Serisi Hücre Tipleri

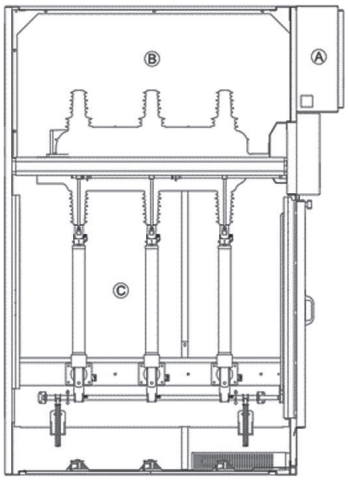

YST

Yük Ayırıcılı Sigortalı Trafo Koruma Hücresi

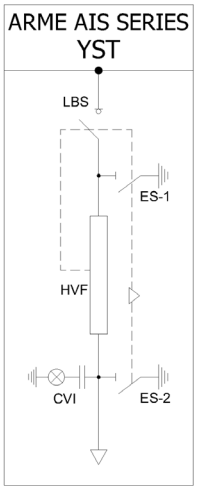

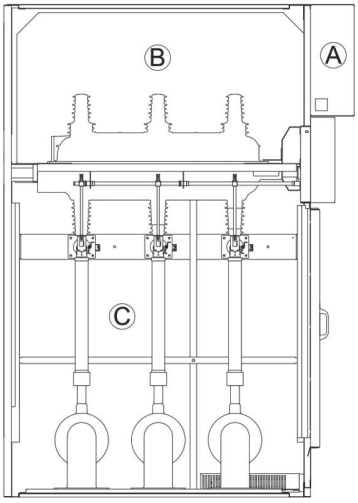

GGO-Gİ

Gerilim Transformatörü Hücresi

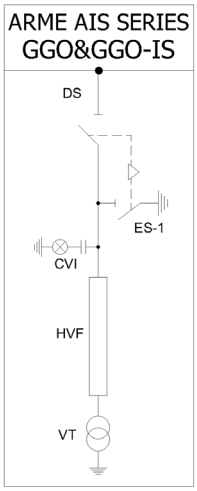

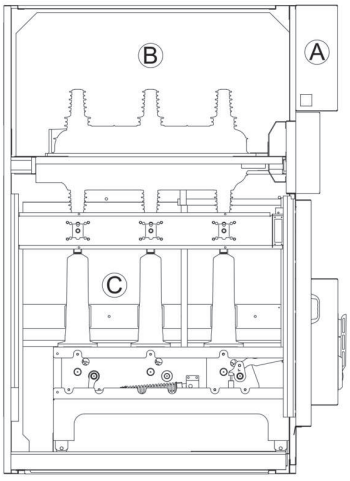

KBB

Gerilim Transformatörü Hücresi

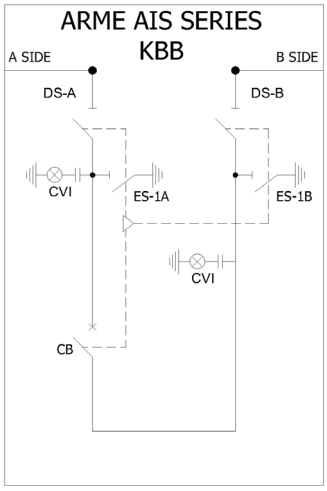

METAL CLAD
MODÜLER HÜCRELER

ARMC SERİSİ
7,2-40,5kV / 630-3150A / 25kA-31,5kA

KEMA Laboratories

CESI

ICMET

Lvt IEC 17025

METAL CLAD MODÜLER HÜCRE BÖLÜMLERİ

Metal Clad modüler hücre tipleri 5 ana bölümden oluşmaktadır. Bu bölüMler Metal perdelerle bölünmüş olup, devamlılık sağlanacak geçişlerde hareketli perde ve izolasyonlu geçiş ekipmanları kullanılmıştır.

A – Alçak Gerilim Bölümü

Bu bölüm kontrol için tüm ikincil devreleri içerir (Dimensionsm, Koruma, İzleme, İletişim ve diğer ilişkili sistemler).

B – Kesici Bölümü

Kesici bölümünde aşağıdaki ekipmanlar kullanılır:

- SF6 / Vakum Kesici
- Vakum Kontaktör
- Sigortalı Gerilim Trafosu
- Mekanizmalar ve Kilitler
- Hareketli Perde

C – Bara Bölümü

Bara bölümünde anma akımına uygun olarak seçilen elektrolitik bakırlar, izolatörler ve geçit kovanları bulunmaktadır. Bu bölüme erişim özel talimatlar ve güvenlik tedbiri gerektirir.

D – Gerilim Trafosu Bölümü

Bu bölümde arabalı sigorta + gerilim trafosu bileşiği bulunmaktadır.

Mekanik kilitler ve perde mekanizması ile güvenlik sağlanır.

E – Kablo Bölmesi

Bu bölümde aşağıdaki ekipmanlar kullanılır:

- Akım trafosu
- Gerilim transformatörü
- Parafudr
- Topraklama anahtarı
- Kapasitif Gerilim bölücü
- Kablo rakoru ve bağlantı parçaları

Bu bölümü erişim özel talimatlar ve güvenlik tedbiri gerektirir.

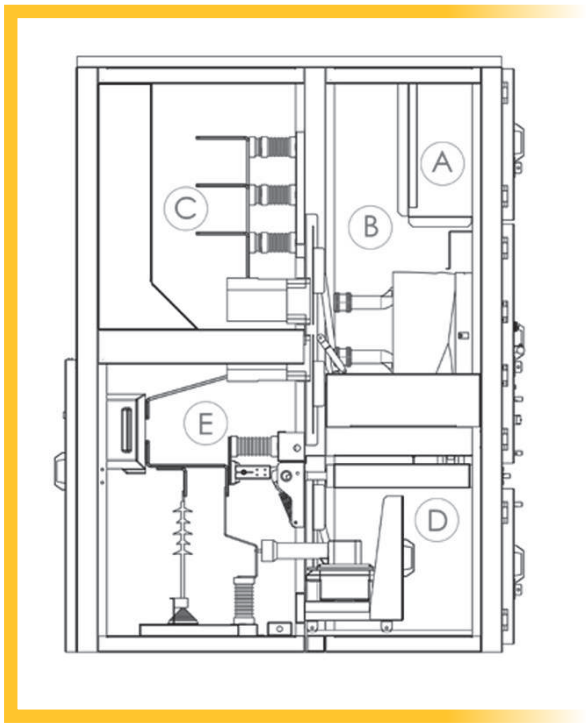

İlgili Standartlar

IEC 62271	Yüksek Gerilim Anahtarlama Düzeni ve Kontrol Düzeni – Ortak Özellikler
IEC 62271-200	Yüksek Gerilim Anahtarlama ve Kontrol Düzeni (52kV'a kadar AC)
IEC 62271-100	Alternatif Akım Devre Kesicileri
IEC 62271-102	Alternatif Akım Ayırıcıları ve Topraklama Anahtarları
IEC 62271-105	Alternatif Akımlı Anahtar Sigorta Bileşenleri
IEC 61869-2	Akım Transformatörleri
IEC 61869-3	Gerilim Transformatörleri
IEC 60273	Mesnet İzolatörleri
IEC 60051	Elektriksel Dimensions Aletleri
IEC 60255	Sekonder Koruma Röleleri
IEC 61243-1	Gerilim Belirleme Sistemleri

Teknik Özellikler

Anma Gerilimi	ARMC12	ARMC17,5	ARMC24
Model	12kV	17,5kV	24kV
Anma Şebeke Frekanslı Dayanım Gerilimi	28kV	38kV	50kV
Yıldırım Darbe Anma Gerilim Dayanımı (kV[1.2x50µs])	75	95	125
Kısa Süreli Anma Akım Dayanımı(kA/s)	25kA-1-3sn	25kA/1-3sn	25kA/1-3sn
Koruma Derecesi	IP4X	IP4X	IP4X
İç Ark Dayanım Akımı	25kA-1sn	25kA-1sn	25kA-1sn
İç Ark Sınıfı	AFLR	AFLR	AFLR
Standart	IEC 62271-200, TS EN 62271-200	IEC 62271-200, TS EN 62271-200	IEC 62271-200, TS EN 62271-200
Bileşen Seçenekleri	Schneider, ABB, Siemens, Armtek	Schneider, ABB, Siemens, Armtek	Schneider, ABB, Siemens, Armtek

Anma Gerilimi	ARMC36	ARMC40,5
Model	36kV	40,5kV
Anma Şebeke Frekanslı Dayanım Gerilimi	70kV	38kV
Yıldırım Darbe Anma Gerilim Dayanımı (kV[1.2x50µs])	170	95
Kısa Süreli Anma Akım Dayanımı(kA/s)	25kA-1-3sn	25kA/1-3sn
Koruma Derecesi	IP4X	IP4X
İç Ark Dayanım Akımı	25kA-1sn	25kA-1sn
İç Ark Sınıfı	AFLR	AFLR
Standart	IEC 62271-200, TS EN 62271-200	IEC 62271-200, TS EN 62271-200
Bileşen Seçenekleri	Schneider, ABB, Siemens, Armtek	Schneider, ABB, Siemens, Armtek

ARMC Serisi Hücre Tipleri

ARMC Serisi Metal Clad modüler hücre tipleri 5 ana bölümden oluşmaktadır. Bu bölümler metal perdelerle bölünmüş olup, devamlılık sağlanacak geçişlerde hareketli perde ve izolasyonlu geçiş ekipmanları kullanılmıştır. Gerilim seviyesine göre tasarımlar farklılık göstermektedir. Aşağıda kullanılan görseller temsilidir.

Sigortalı Gerilim Trafolu Giriş-Çıkış Hücresi

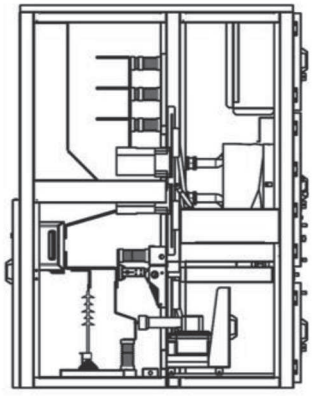

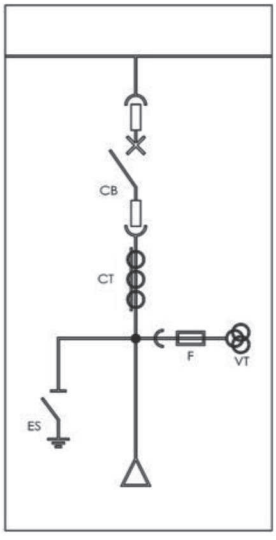

Hat Hücresi

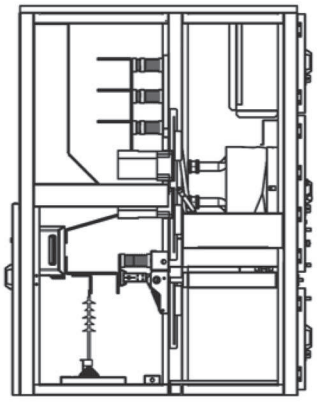

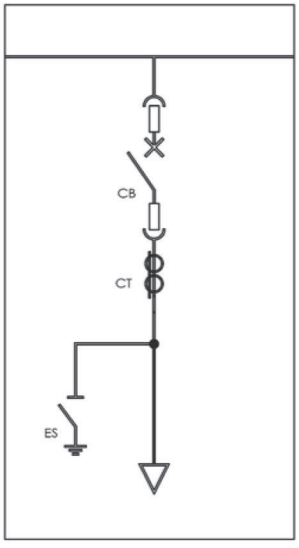

Kuplaj Hücresi

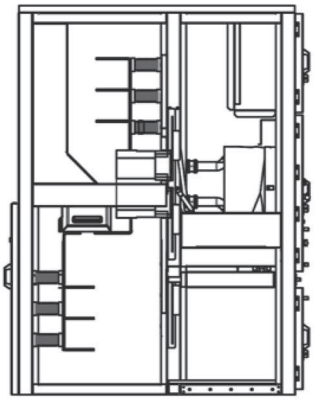

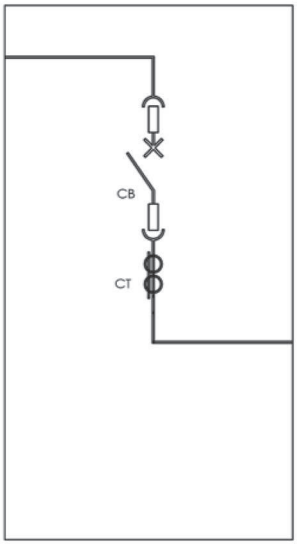

ARMC Serisi Hücre Tipleri

Bara Yükseltme Hücresi

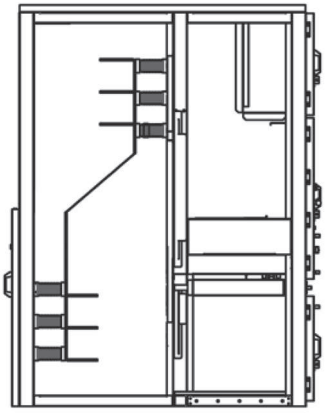

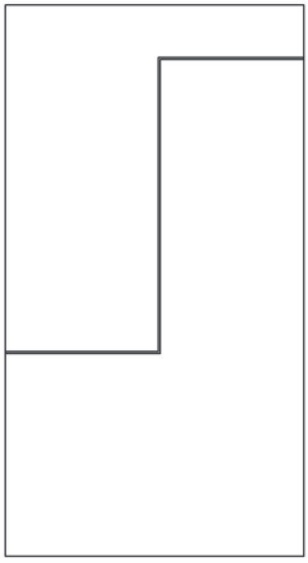

Bara Ölçü Hücresi

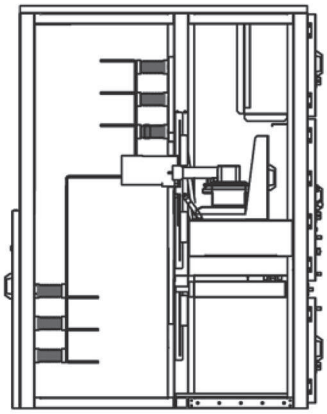

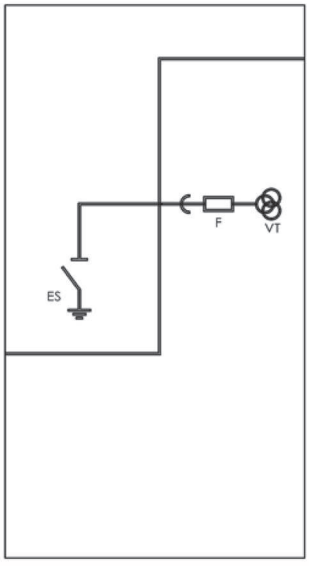

İç İhtiyaç / Gerilim Ölçü Hücresi (Sigortalı Gerilim Trafolu)

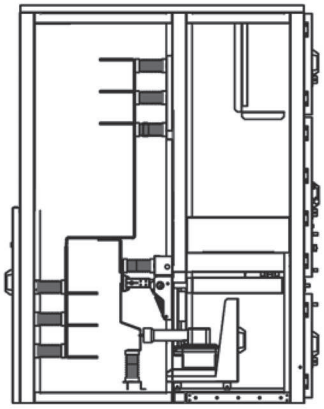

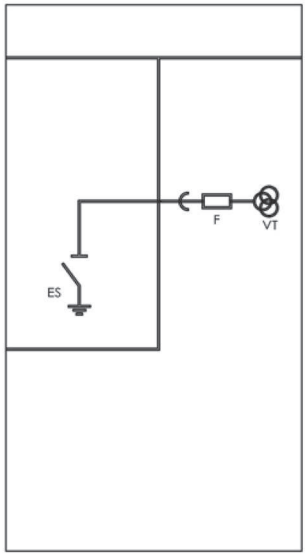

ORTA GERİLİM KOMPONETLER

ÖLÇÜ TRANFORMATÖRLERİ

Kablo Tipi Akım Transformatörleri

Teknik Değerler

ARCT-KA07		
Anma Primer Akımı Ipr	A	40.....8000A
Anma Sekonder Akımı Is	A	1A,5A
Anma Frekansı	Hz	50 /60
Sınıflara Göre Anma Güçleri	VA	İsteğe bağlı olarak
Accuracy Class		İsteğe bağlı olarak
İzolasyon Seviyesi		0,72 / 3 / -kV
Kısa Süreli Termik Anma Akımı	Ith	min. 100*Ips
İzolasyon Sınıfı		E
Standart	IEC,VDE,ANSI,AS,CAN,GOST, etc.	

Blok Tipi Akım Transformatörleri

Teknik Değerler

TİP		ARCT-B12	ARCT- B123
Anma Değerleri			
Max. İşletme Gerilimi	kV	17,5kV e kadar	
Max. Test Gerilimi	kV	38/95	
Anma Frekansı	Hz	50 /60	
Max. Primer Anma Akımı	A	2500	
Sekonder Anma Akımı	A	1 veya 5	
Kısa Süreli Termik Anma Akımı	kA	Max. 600 (1000 x In)	
Dinamik Anma Akımı	kA	Max 120 (2,5 x Ith)	
Ağırlık	Kg	20-22	30-35

Teknik Değerler

TİP		ARCT-B24	ARCT- B243
Anma Değerleri			
Max. İşletme Gerilimi	kV	24kV e kadar	
Max. Test Gerilimi	kV	50/125	
Anma Frekansı	Hz	50 /60	
Max. Primer Anma Akımı	A	4000 (Icont 1 x In)	
Sekonder Anma Akımı	A	1 veya 5	
Kısa Süreli Termik Anma Akımı	kA	Max. 600 (1000 x In)	
Dinamik Anma Akımı	kA	Max 120 (2,5 x Ith)	
Ağırlık	Kg	33-35	45-50

ORTA GERİLİM KOMPONENTLER

Teknik Değerler

TİP		ARCT-B36	ARCT- B36H
Anma Değerleri			
Max. İşletme Gerilimi	kV	36kV e kadar	
Max. Test Gerilimi	kV	70 / 170	
Anma Frekansı	Hz	50 /60	
Max. Primer Anma Akımı	A	4000 (Icont 1 x In)	
Sekonder Anma Akımı	A	1 veya 5	
Kısa Süreli Termik Anma Akımı	kA	Max. 600 (1000 x In)	
Dinamik Anma Akımı	kA	Max 120 (2,5 x Ith)	
Ağırlık	kg	40-55	45-60

Teknik Değerler

TİP		ARCT-M36
Anma Değerleri		
Max. İşletme Gerilimi	kV	36kV e kadar
Max. Test Gerilimi	kV	70 / 170
Anma Frekansı	Hz	50 /60
Max. Primer Anma Akımı	A	1500
Sekonder Anma Akımı	A	1 veya 5
Kısa Süreli Termik Anma Akımı	kA	Max. 600 (1000 x In)
Dinamik Anma Akımı	kA	Max 120 (2,5 x Ith)
Ağırlık	kg	28-36

Blok Tipi Gerilim Transformatörleri

Teknik Değerler

TİP		ARVT-M12
Anma Değerleri	**Anma Değerleri**	
Ekipman İçin max. İşletme Gerilimi	kV	17,5kV e kadar
Max. Test Gerilimi	kV	38/98
Anma Frekansı	Hz	50 /60
Anma Primer Gerilimi	kV	15 √3
Sekonder Gerilimi	V	100 √3 or 110√3 or 120 √3
Sınıflara Göre Anma Güçleri 0.2-0.5-1.0	VA	5-10-15-20-30-40
Koruma Sargıları için Max. Anma Güçleri	VA	100
Toprak Kaçağı Sargısı İçin Max. Termik Akım	A	6
Anma Gerilim Faktörü		1,9 Un
Weight(ort.)	kg	25

ORTA GERİLİM KOMPONENTLER

Teknik Değerler

TİP		ARVT-M24
Anma Değerleri		
Ekipman İçin max. İşletme Gerilimi	kV	24kV e kadar
Max. Test Gerilimi	kV	50/150
Anma Frekansı	Hz	50 /60
Anma Primer Gerilimi	kV	24 √3
Sekonder Gerilimi	V	100 √3 or 110√3 or 120 √3
Sınıflara Göre Anma Güçleri 0.2-0.5-1.0	VA	5-10-15-20-30-40
Koruma Sargıları için Max. Anma Güçleri	VA	100
Toprak Kaçağı Sargısı İçin Max. Termik Akım	A	6
Anma Gerilim Faktörü		1,9 Un
Weight(ort.)	kg	34

Teknik Değerler

TİP		ARVT-M36-1
Anma Değerleri		
Ekipman İçin max. İşletme Gerilimi	kV	36kV e kadar
Max. Test Gerilimi	kV	70/170
Anma Frekansı	Hz	50 /60
Anma Primer Gerilimi	kV	36 √3
Sekonder Gerilimi	V	100 √3 or 110√3 or 120 √3
Sınıflara Göre Anma Güçleri 0.2-0.5-1.0	VA	5-10-15-20-30-40
Koruma Sargıları için Max. Anma Güçleri	VA	100
Toprak Kaçağı Sargısı İçin Max. Termik Akım	A	6
Anma Gerilim Faktörü		1,9 Un
Weight(ort.)	kg	42

Teknik Değerler

TİP		ARVT-M36-2
Anma Değerleri		
Ekipman İçin max. İşletme Gerilimi	kV	36kV e kadar
Max. Test Gerilimi	kV	70/170
Anma Frekansı	Hz	50 /60
Anma Primer Gerilimi	kV	36 √3
Sekonder Gerilimi	V	100 √3 or 110√3 or 120 √3
Sınıflara Göre Anma Güçleri 0.2-0.5-1.0	VA	5-10-15-20-30-40
Koruma Sargıları için Max. Anma Güçleri	VA	100
Toprak Kaçağı Sargısı İçin Max. Termik Akım	A	6
Anma Gerilim Faktörü(8 saat)		1,9 Un
Weight(ort.)	kg	48

ORTA GERİLİM KOMPONENTLER

SF6 Gazlı Ayırıcı

ARMTEK SF6 GAZLI AYIRICI	12-24kV	36kV
Anma Gerilimi	12/24 kV	36kV
Yıldırım Darbe Dayanım Gerilimi	125 kV	170 kV
Ayırma Aralığında	145 kV	195 kV
Şebeke Frekansı Gerilime Dayanım Gerilimi	50 kV	70 kV
Anma Akımı	630-1250 A	630-1250 A
Anma Frekansı	50-60 Hz	50-60 Hz
Kısa Devre Kesme Akımı (1sn)	16-20kA	16-20kA
Koruma Sınıfı	IP68	IP68

ORTA GERİLİM KOMPONENTLER

SF6 Gazlı Kesiciler

ARMTEK YANDAN MEKANİZMALI SF6 GAZLI KESİCİ	12-24 kV	36 kV
Anma Gerilimi	12/24 kV	36kV
Yıldırım Darbe Gerilimi	125 kV	170 kV
Şebeke Frekansı Dayanma Gerilimi	50 kV	70 kV
Anma Akımı	630-1250 A	630-1250 A
Anma Frekansı	50-60 Hz	50-60 Hz
Kısa Deve Kesme Akımı(1sn)	16-20kA	16-20kA
İzolasyon	SF6	SF6
Anma Tepe Kısa Devre Akımı	40-50 kA	40-50 kA
Mekanik Dayanıklılık Sınıfı	M2	M2
Elektriksel Dayanıklılık Sınıfı	E2	E2
SF6 Gaz Seviyesi	1.5-2.2 bar	1.5-2.2 bar

ORTA GERİLİM KOMPONENTLER

Vakumlu Kesici

ARMTEK VAKUMLU KESİCİ	12 kV	24kV	36 kV
Anma Gerilimi	12kV	24kV	36kV
Şebeke Frekansı Dayanma Gerilimi	28kV	50kV	70kV
Yıldırım Darbe Gerilimi	75kV	125kV	170kV
Anma Akımı	1250-2500A	1250-2500A	1250-2500A
Anma Frekansı	50-60Hz	50-60Hz	50-60Hz
Anma Kısa Devre Dayanım Akımı(kA/3sn)	31,5kA	31,5kA	31,5kA
Kesme Ortamı	Vakum	Vakum	Vakum
Anma Tepe Kısa Devre Akımı	78,8	78,8	78,8
Mekanik Dayanıklılık Sınıfı	M2	M2	M2
Elektriksel Dayanıklılık Sınıfı	E2	E2	E2
Kapasitif Sınıfı	C2	C2	C2

DAHİLİ VE HARİCİ TİP ALÇAK GERİLİM DAĞITIM PANOLARI

KEMA Laboratories

CESI

ICMET

Lvt IEC 17025

Dahili Tip Alçak Gerilim Dağıtım Panoları

Armtek Dahili Tip AG Dağıtım Panoları	160kVA	250kVA	400kVA	630kVA	800kVA	1000kVA	1250kVA	1600kVA
Anma Gerilimi	400V	400V	400V	400V	400V	400V	400V	400V
Model	M-160-D-DSYA-S	M-250-D-DSYA-S	M-4000-D-DSYA-S	M-630-D-DSYA-S	M-800-D-DSYA-S	M-1000-D-DSYA-S	M-1250-D-DSYA-S	M-1600-D-DSYA-S
Anma Şebeke Frekanslı Dayanım Gerilimi	1,89kV AC	1,89kV AC	1,89kV AC	1,89kV AC	1,89kV AC	1,89kV AC	1,89kV AC	1,89kV AC
Yıldırım Darbe Anma Gerilim Dayanımı (kV[1.2x50µs])	8kV	8kV	8kV	8kV	8kV	8kV	8kV	8kV
Kısa Süreli Anma Akım Dayanımı (Ana Bara, kA/s)	6kA / 1sn	9kA / 1sn	15kA / 1sn	23kA / 1sn	19kA / 1sn	24kA / 1sn	30kA / 1sn	38kA / 1sn
Kısa Süreli Anma Akım Dayanımı (Nötr ve Topraklama Barası, kA/s)	3,6kA /1sn	5,4kA /1sn	9kA / 1sn	13,8kA/1sn	11,4kA / 1sn	14,4kA / 1sn	18kA / 1sn	22,8kA / 1sn
Koruma Sınıfı	IP2X	IP2X	IP2X	IP2X	IP2X	IP2X	IP2X	IP2X
Standart	TS EN 61439-1 , TS EN 61439-5							
Boyutlar (Genişlik/Yükseklik/Derinlik) mm	1000/1760/500	1000/1760/500	1000/1760/500	1400/1660/500	1400/1660/500	1400/1660/500	1600/1660/500	1600/1660/500

Harici Tip Alçak Gerilim Dağıtım Panoları

Armtek Harici Tip AG Dağıtım Panoları	50kVA	100kVA	160kVA	250kVA	400kVA	80A Aydınlatma panosu
Anma Gerilimi	400V	400V	400V	400V	400V	400V
Model						
Anma Şebeke Frekanslı Dayanım Gerilimi	1,89kV AC	1,89kV AC	1,89kV AC	1,89kV AC	1,89kV AC	1,89kV AC
Yıldırım Darbe Anma Gerilim Dayanımı (kV[1.2x50µs])	8kV	8kV	8kV	8kV	8kV	8kV
Kısa Süreli Anma Akım Dayanımı (Ana Bara, kA/s)	2kA / 1sn	4kA / 1sn	6kA / 1sn	9kA / 1sn	15kA / 1sn	38kA / 1sn
Kısa Süreli Anma Akım Dayanımı (Nötr ve Topraklama Barası, kA/s)	1,2kA /1sn	2,4kA /1sn	3,6kA / 1sn	5,4kA/1sn	9kA / 1sn	22,8kA / 1sn
Koruma Sınıfı	IP54	IP54	IP54	IP54	IP54	IP54
Standart	TS EN 61439-1 , TS EN 61439-5					
Boyutlar(Genişlik/Yükseklik/Derinlik)mm	950/1585/ 500	950/1585/ 500	1100/1685/ 500	1100/1685/ 500	1100/1685/ 500	550/1000/350

Saha Dağıtım Kutuları

Armtek Saha Dağıtım Kutuları	Metal Mahfazalı (Sac)				Cam Elyaf Takviyeli Polyester			
	TİP A	TİP B	TİP A	TİP B	TİP A	TİP B	TİP A	TİP B
Anma Akımı	250A	250	400A	400A	250A	250	400A	400A
Anma Gerilimi	400V	400V	400V	400V	400V	400V	400V	400V
Model	SDKA-250-0001	SDKB-250-0001	SDKA-400-0001	SDKB-400-0001	SDKA-250-0101	SDKB-250-0101	SDKA-400-0101	SDKB-400-0101
Anma Şebeke Frekanslı Dayanım Gerilimi	1,89kV AC	1,89kV AC	1,89kV AC	1,89kV AC	1,89kV AC	1,89kV AC	1,89kV AC	1,89kV AC
Yıldırım Darbe Anma Gerilim Dayanımı (kV[1.2x50µs])	8kV	8kV	8kV	8kV	8kV	8kV	8kV	8kV
Kısa Süreli Anma Akım Dayanımı (Ana Bara, kA/s)	38kA / 1sn	38kA / 1sn	38kA / 1sn	38kA / 1sn	38kA / 1sn	38kA / 1sn	38kA / 1sn	38kA / 1sn
Koruma Sınıfı	IP44	IP44	IP44	IP44	IP44	IP44	IP44	IP44
Standart	TS EN 61439-1 , TS EN 61439-5							
Boyutlar(Genişlik/Yükseklik/Derinlik)mm	550/1000/350	750/1000/350	550/1000/350	750/1000/350	600/1770/325	800/1770/325	600/1770/325	800/1770/325

KOMPAKT TRAFO MERKEZLERİ

ARCK SERİSİ / ARSK SERİSİ / ARPK SERİSİ

KEMA Laboratories

CESI

ICMET

Lvt IEC 17025

ARCK Serisi Beton Köşkler

ARCK serisi OG-AG Prefabrik Monoblok Beton Transformatör ve Dağıtım Merkezleri, OG-AG elektrik tesisleri için tasarlanmış, ilgili uluslararası standartlara ve şartnamelere göre üretilen ürünlerdir.

Kullanım Alanları

Elektrik üretim (RES/HES), iletim ve dağıtım tesisleri ile endüstriyel ve ticari tesislerde

- OG/AG Transformatör Merkezi
- OG Dağıtım Merkezi
- AG Pano kabini
- Jeneratör kabini olarak kullanılmaktadır.

ARCK Serisi Beton Köşkler

Avantajlar

Tip testleri ile kanıtlanmış iç ark dayanımı ve koruma sınıfı ile sağlanan personel güvenliği
Fabrika ortamında montajı yapılmış ve test edilmiş donanım ve iç topraklama sistemi
Standartlara uygun ve yüksek kaliteli elektriksel donanım

Kullanımı

Uzun ömürlü, çevre koşullarına dayanıklı sağlam mahfaza, asgari tesis alanı ihtiyacı ve inşaat işleri kolay kurulum ve hızlı devreye alma taşınabilirlik
Sınırsız renk ve yüzey kaplama seçeneği ile çevreyle uyumlu estetik yapı

İç Topraklama ve Aydınlatma Sistemi

Beton mahfazanın çelik donatısı, kapı ve elektrik teçhizatının topraklama terminalleri ve topraklaması gereken diğer bütün metal parçalar standart ve şartnamelerde belirtilen iletkenler kullanılarak potansiyel dengeleme barasına (bakır) taşınmaktadır.

YAPISAL ÖZELLİKLER

ARCK serisi Prefabrik Monoblok Beton Transformatör ve Dağıtım Merkezleri aşağıda belirtilen temel bileşenlerden oluşur:

- OG-AG Anahtarlama Elemanları
- Transformatör
- OG-AG Dahili Bağlantı Elemanları
- AC/DC Yardımcı Gerilim Kaynağı
- İşletme Güvenlik Malzemeleri

STANDARTLAR

IEC 62271-202	TS EN 62271-202	YG/AG prefabrik transformatör merkezleri
IEC 62271-200	TS EN 62271-200	YG Anahtarlama ve kontrol düzeni
IEC 60529	TS 3033	Mahfazaların koruma derecelerinin sınıflandırılması
IEC 60787	TS IEC 60787	Transformatör koruması için YG sigortalarının seçimi için uygulama kılavuzu
	TS 822	Galvanizli düz ve oluklu saclar
EN ISO 1461	TS 914 EN ISO 1461	Demir ve çelikten yapılmış malzemeler üzerine sıcak daldırılmış galvaniz kaplamalar
EN ISO 1460	TS EN ISO 1460	Metalik kaplamalar - demir esaslı malzemeler üzerine sıcak daldırılmış galvaniz kaplamalar
EN ISO 2409	TS EN ISO 2409	Boyalar ve vernikler- Çapraz kesme deneyi
EN ISO 4628/3	TS EN ISO 4628-3	Boya ve vernikler - Boya kaplamalarındaki bozulmanın değerlendirilmesi - paslanma derecesinin değerlendirilmesi
	TS EN 206-1	Beton Bölüm: 1 Özellik, performans imalat ve uygunluk
EN 206-1	TS 3367	Alçak Gerilim Anahtarlama ve kontrol düzen gruplan Bölüm: 1
IEC 60439-1	TS 708	Beton çelik çubukları
IEC 60068-2-11	TS 2093 EN 60068-2-11	Tuzlu sis deneyi
IEC 60076-1	TS 267 EN 60076-1	Güç transformatörleri
IEC61442	TSE EN 61442	Kablolar beyan gerilimleri 6 kV'dan 36 kV'a kadar olan güç kablolarının yardımcı donanımları için deney metodları
IEC61442	TS HD 629.1 52	Kablolar beyan gerilimleri 3.6/6 kV'dan 20.8/36kV'a kadar olan güç kablolarının kullanılan yardımcı donanımları için deney özellikleri

ÇEVRESEL ÖZELLİKLER

Yükselti	2000M
Ortam Sıcaklığı	-25...+50 °C
Ortam Kirliliği	Düzey 3
En Yüksek Güneş Işınımı	1000 W/M2
Bağıl Nem (Azami %)	95
Yer Sarsıntısı İvmesi (Y/D)	0.5g/0.4g
Sistem Topraklanması	Direnç üzerinden topraklı veya direkt topraklı

Anma Değerleri

İşletme Gerilimi (Azami)	36 kV
Transformatör Gücü (Azami)	1600 kVA
Yalıtım Seviyesi	70/170kV
Kısa Devreye Dayanım (OG/AG)	16 kA/ 38kA
İç Ark Sınıfı	AB
Frekans	50/60 Hz
Koruma Sınıfı	IP23D
Mahfaza Sınıfı	10
Beton Sınıfı	C35/45

ÜRÜN TİPLERİ

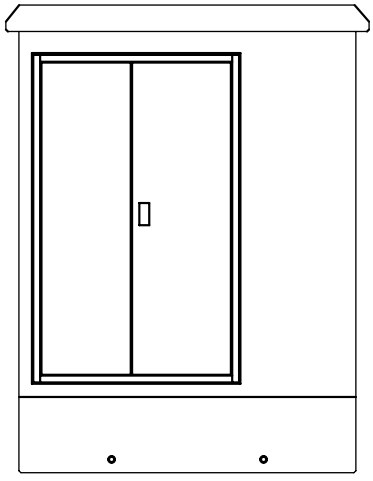

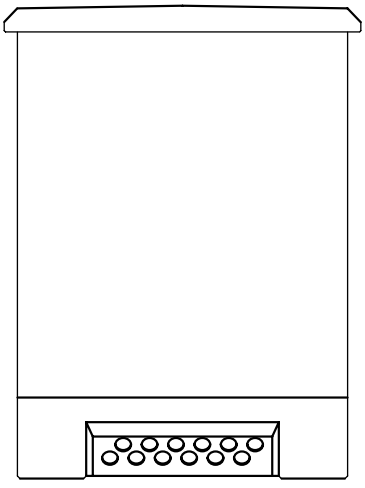

Ürün tipi	Uzunluk (mm)		Genişlik (mm)		Yükseklik (mm)		Ağırlık (ton)
	A(Dış)	B(İç)	Dış	İç	Dış	İç	Boş
ARCK 2550	2550	2350	2500	2300	3550	3340	9
ARCK 3200	3200	3000	2500	2300	3550	3340	11
ARCK 4000	4000	3800	2500	2300	3550	3340	13
ARCK 4500	4500	4300	2500	2300	3550	3340	14
ARCK 5500	5500	5300	2500	2300	3550	3340	18
ARCK 6500	6500	6300	2500	2300	3550	3340	22
ARCK 7500	7500	7300	2500	2300	3550	3340	25

ARSK SERİSİ SAC KÖŞKLER

ARSK Serisi sac köşkleri tüm uygulama alanları için istenilen Dimensionslerde galvanizli ve elektrostatik toz boyalı sacdan imal edilen trafo ve dağıtım merkezleridir. Tüm iklim şartlarında kullanılabilecek olan ARMTEK Elektrik sac köşkleri (trafo merkezi) elektrik dağıtım şirketlerinin ve özel projelerin orta gerilim - alçak gerilim (OG/AG), dağıtım merkezi ihtiyaçlarını karşılamaktadır.

Teknik Özellikler

Anma Gerilimi	11-36 kV
Maksimum Beyan Gücü (kVA)	2500 kVA
Boyutlar (metre)	2-40 m
Koruma Sınıfı	IP65
Boya	Elektrostatik

Mobil Dağıtım ve Trafo Merkezleri

ARPK Serisi Prefabrik Beton

Dağıtım ve Trafo Merkezleri

ARPK serisi OG-AG Prefabrik Monoblok Beton Transformatör ve Dağıtım Merkezleri, OG-AG elektrik tesisleri için tasarlanmış, ilgili uluslararası standartlara ve şartnamelere göre üretilen ürünlerdir.

ARPK Serisi Prefabrik Beton

Dağıtım ve Trafo Merkezleri

EK-1A

Genişlik (mm)	Derinlik (mm)	Yükseklik (mm)
6600	3800	3800
8600	3800	3800
10600	3800	3800
12600	3800	3800
14600	3800	3800
16600	3800	3800
18600	3800	3800
20600	3800	3800
22600	3800	3800
24600	3800	3800
26600	3800	3800

EK-1B

Genişlik (mm)	Derinlik (mm)	Yükseklik (mm)
9200	3800	3800
11200	3800	3800
13200	3800	3800
15200	3800	3800
17200	3800	3800
19200	3800	3800
21200	3800	3800
23200	3800	3800
25200	3800	3800
27200	3800	3800
29200	3800	3800

EK-1C

Genişlik (mm)	Derinlik (mm)	Yükseklik (mm)
6600	5000	3800
8600	5000	3800
10600	5000	3800
12600	5000	3800
14600	5000	3800
16600	5000	3800
18600	5000	3800
20600	5000	3800
22600	5000	3800
24600	5000	3800

armtek

armtek

armtek

armtek
ELEKTRIK

armtek
ELEKTRIK

SAFETY FIRST

armtek
ELEKTRİK

Saray Fabrika
İstanbul Yolu 28. km. Saray Mah. Çaniçi Cad.
No: 6 Kahramankazan / ANKARA
+90 312 802 04 45

Temelli Fabrika
Aso 2-3 OSB 2013, Cad.
No: 16 Sincan / ANKARA
+90 312 802 04 45

www.armtek.com.tr **armtek@armtek.com.tr**